LED on-AXIS Surface Light

LFV-28□-BS

Details of Connector

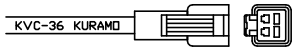

1 plus + (White/Black)
2 minus − (Black)

	Light	Power Supply
Connector	SMR-02V-B	SMP-02V-BC
Contact	BYM-001T-0.6	BHF-001T-0.8SS

※ 56 LEDs
※ Only 12V USE
※ Electric Power Consumption 4.6W

（注）製品に取り付けられているレーザタグは外さないで下さい
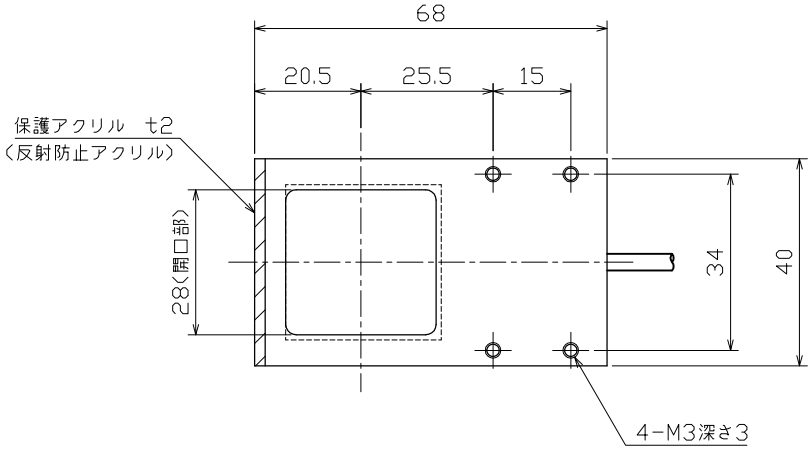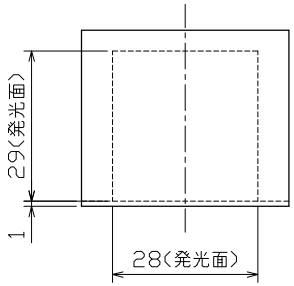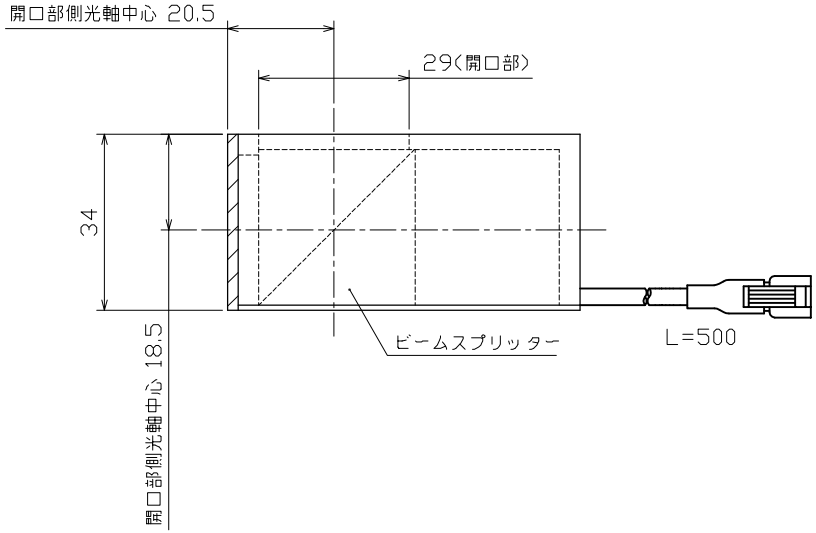
□ Color
WH(white)
B(Blue)
G(Green)
Y(Yellow)